INTERNATIONAL EXPORT-IMPORT

Commonwealth, trust, business & International trading

Qin Zhou Lu-108, Dong 5, 1202, Shanghai, China argonis@qq.com Phone: +86 13795237104

Автономные гидро-электростанции

Трубчатый турбогенератор

Это – трубчатый турбогенератор прямоточной турбины, который применим к электростанциям, имеющим a head of less меньше чем 20 м, и диаметр рабочего колеса - меньше чем 3 м. Эта единица является совершенно подходящей для того, чтобы использовать водные ресурсы от низких - до больших потоков в областях равнин, холмов и прибрежных мест.

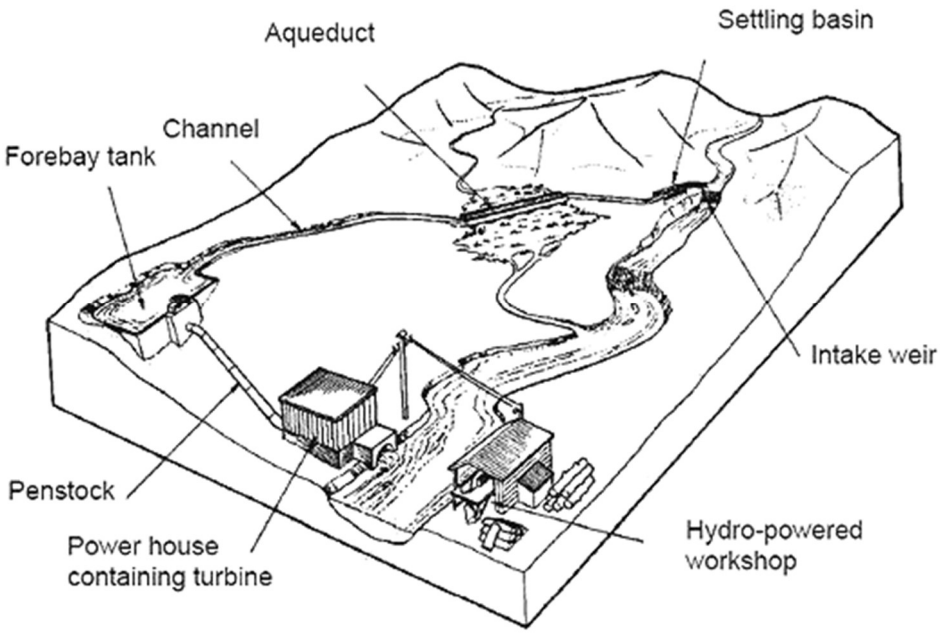

Трубчатые турбогенераторы прямой системы для выработки переменного тока, состоят из турбины генератора и блока производства переменного тока, который используется по мере необходимости. То есть, он подается непосредственно на приборы. Управление такой системы осуществляется в электронном режиме при помощи электрического регулятора нагрузки (ELC). В целях обеспечения правильного напряжения и частоты в пределах необходимых параметров, можно контролировать мощность, если не используются приборы, направленные на альтернативную нагрузку.

Трубчатые турбогенераторы состоят из трех основных компонентов - ГЭС турбины, генератора и блока управления со встроенным электронным регулятором нагрузки (ELC).

Модель	GD-LZ-20-3кВт	GD-LZ-20-5KW	GD-LZ-20-8KW	GD-LZ-20-10 кВт
Выходная мощность	3 кВт	5 кВт	8 кВт	10 кВт
Напор воды	4 метра	6 метров	9 метров	11 метров
Расход воды	136 л / с;	151 л / с;	161 л / с;	165 л / с;
Runner скорости	1500 оборотов в минуту	1500 оборотов в минуту	1500 оборотов в минуту	1500 оборотов в минуту
Номинальное напряжение	230	230	230	230
Номинальный ток	13,04	21,74	34,78	43,48
Эффективность	60%			
Защитная	Короткое замыкание, островкового, перегрузки, неисправности заземления			
Класс изоляции	B / B			
Степень защиты	IP44			
Высота	≤ 3000			
Температура окружающей среды	-25 ℃ ~ +50 ℃			
Упаковка (см)	130x54x90, 165kg 68x49x40, 79k	165x50x81 64x45x34	165x55x91 64x45x34	165x55x91, 303 кг 60x45x88, 54 кг, 87x64x42, 99 кг
Замечания	Соответствует IEC международного комитета электрик стандарт и стандарт CE			

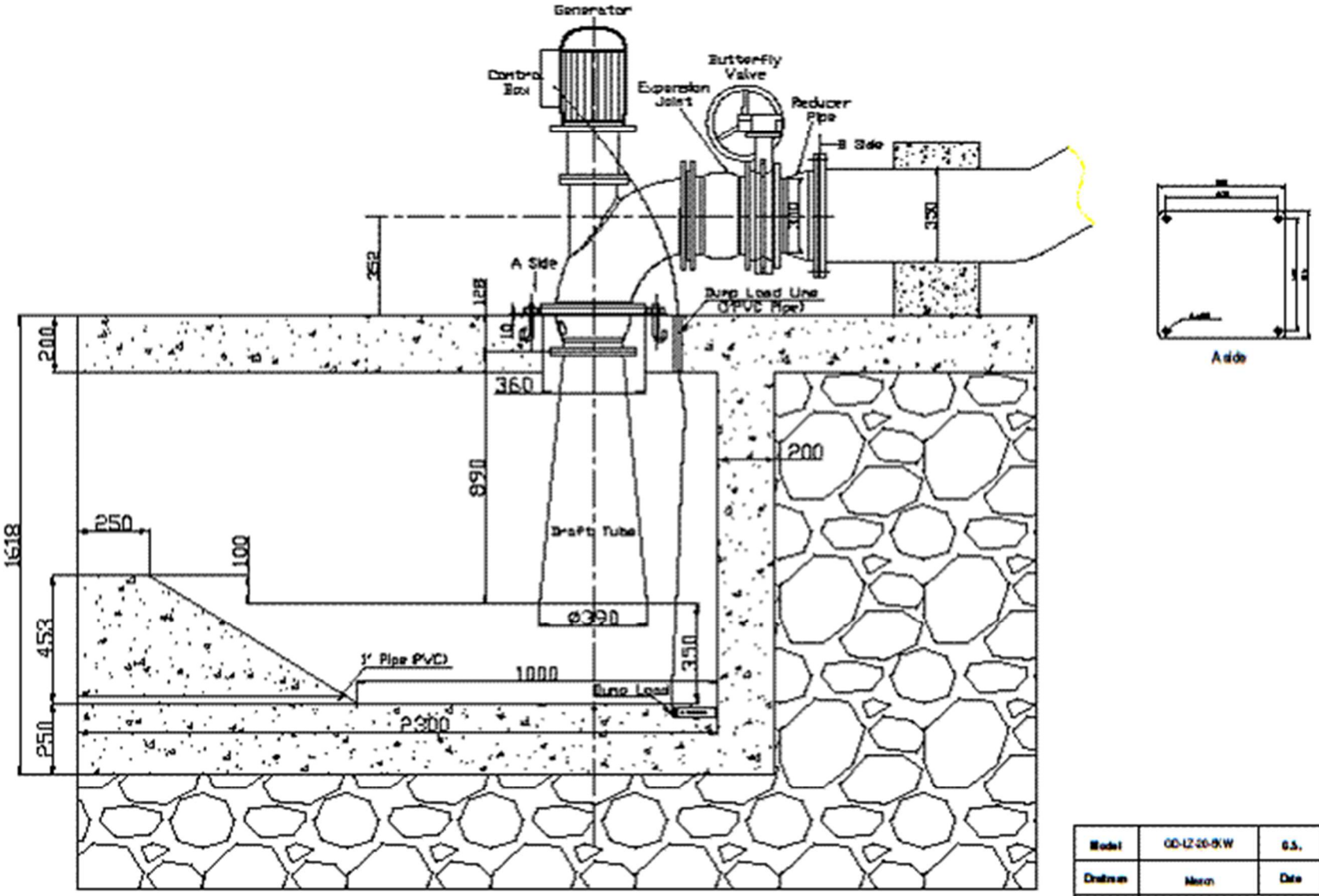

Model	GD-LZ-20-5KW	G.S.	MM
Draftman	Mason	Date	2010-09-15
Company			

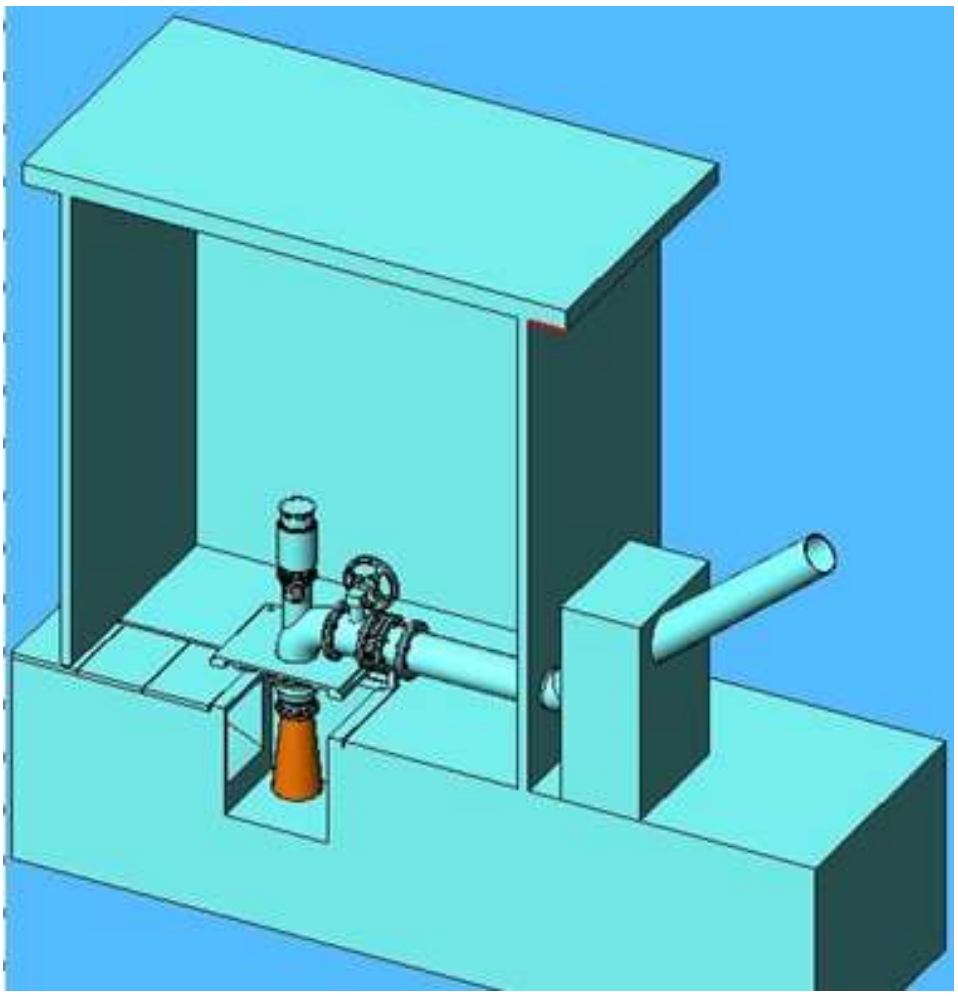

Микро гидроэлектрический генератор (микрогидроэлектростанция)

Если бы Вы могли выбрать какой-нибудь возобновляемый ресурс для производства энергии, то наверняка отдали бы предпочтение гидроэлектроэнергии. При правильном местоположении, гидро-системы могут произвести такое количество энергии, которое во много раз превышает мощность аналогичных ветровых и солнечных систем. Гидросистемы могут работать фактически круглый год по 24 часа в сутки, не зависимо от наличия ветра или солнца.

Принцип работы системы

Гидроэнергия - это комбинация турбины и водного потока. В нашей системе микро ГЭС, вода отводится из потока в трубопровод, где она осуществляет набор скорости. Перепад высот создает давление в нижней части трубопровода и вода под давлением выходит из конца трубы, создавая необходимую силу, которая приводит в движение турбину.

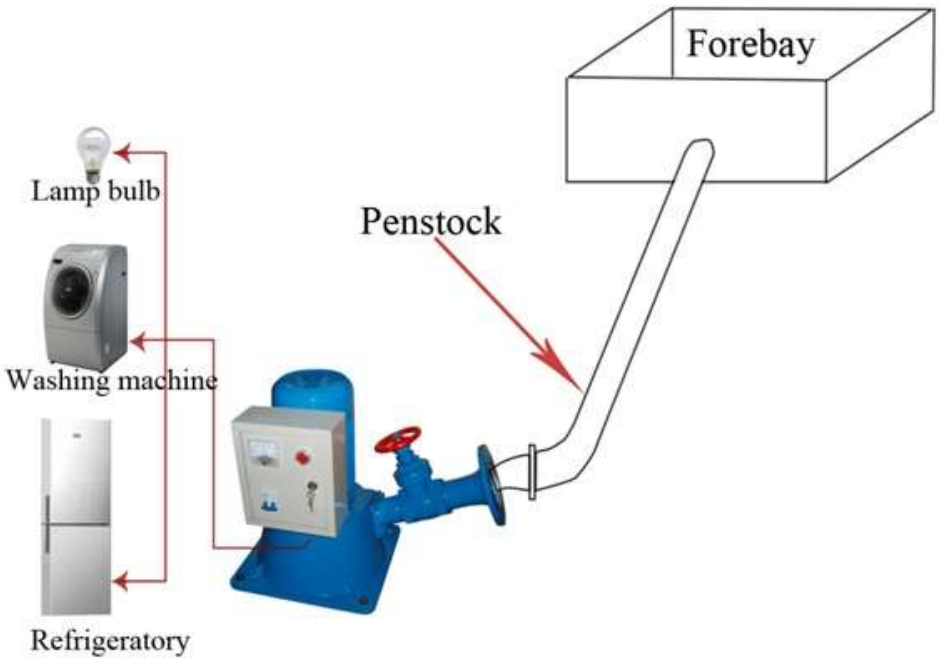

Эта серия турбин предлагает использовать любую воду, чтобы смонтировать автономную микро ГЭС, снабжённую интегральной гидротурбиной, генератором и клапаном регулирования расхода воды. Она является самой подходящей для домашнего хозяйства в зонах гор с рассеянными и маленькими водными источниками. Часть потока через дренажную траншею отклоняется и направляется через напорный трубопровод вниз на гидротурбину. Выходным напряжением и частотой, управляет электронный регулятор нагрузки (с балластным сопротивлением).

Все подшипники уплотнены и требуют замены раз в несколько лет - другого обслуживания не требуется. Если всё устройство полностью окажется в воде, то его можно просто высушить на солнце и использовать снова.

Эта серия поставляется в комплекте с собственным ELC.

Технические характеристики

Модель	Напор воды (в метрах)	Расход воды л / с;	Мощность (Вт)	Насадка / клапан	Нагнетательные трубопроводы диам. (мм)	Размер упаковки (см)
XJ14-0.3DCT4-Z	12 ~ 14	3 ~ 5	300	один	50	26x30x34
XJ18-0.5DCT4-Z	12 ~ 18	5 ~ 7	500	один	50-75	26x30x36
XJ18-0.75DCT4-Z	14 ~ 18	5 ~ 8	750	один	75	35x35x53
XJ25-1.5DCT4-Z	18 ~ 25	8 ~ 11	1500	один	125	80x56x58
XJ25-1.5DCT4H-Z	15	12 ~ 18	1500	вдвое	125-150	80x56x58
XJ25-3.0DCT4-Z	25 ~ 35	15 ~ 19	3000	один	125-150	62x52x72
XJ25-3.0DCTF4-Z	18 ~ 20	18 ~ 30	3000	вдвое	150	90x64x65
XJ28-6.0DCT4/6-Z	28 ~ 35	30 ~ 38	6000	один	150-200	75x65x82
XJ28-6.0DCTF4/6-Z	18 ~ 20	38 ~ 50	6000	вдвое	200	106x76x73
XJ30-10SCT4-Z	30 ~ 38	40 ~ 50	10000	один	200-250	110x78x86
XJ30-10SCTF6-Z	25 ~ 30	50 ~ 60	10000	вдвое	200-250	110x78x86
XJ30-12SCTF4-Z	28 ~ 35	50 ~ 60	12000	вдвое	200-250	
XJ30-15SCTF4/6-Z	30 ~ 40	60 ~ 70	15000	вдвое	200	120x90xx105 80x60x50
XJ30-20SCTF4/6-Z	30 ~ 45	60 ~ 80	20000	вдвое	250-300	20x90xx105 80x60x50
XJ38-30SCTF4/6-Z	38 ~ 45	90 ~ 120	30000	вдвое	250-300	

Выходной переменный ток: 200W - 30000W;

1). Три фазы, 380В/50Гц или 60 Гц для моделей: XJ30-12SCT4-Z, XJ30-15SCT4/6-Z, XJ3020SCT4/6-Z, XJ38-30SCT4/6-Z;

2). Однофазный, 110 или 230V/50Hz или 60 Гц: для всех остальных моделей.

Эти микро ГЭС рассчитаны для использования в отдаленных районах и противостоят суровым климатическим условиям. Инновационный дизайн, высокая производительность и сложный, но вместе с тем и простой электронный контроль, обеспечивает этим станциям многолетнюю надежную работу. Микро гидроэлектростанция компактна, легка и проста в установке любым человеком, имеющим практический характер взаимодействия с природой.

Низконапорный микрогидроэлектрический генератор

ZD-серия низконапорных микро ГЭС предназначена для семей, проживающих в отдаленных районах, для которых выработка электроэнергии будет легка и недорога. Тысячи таких микро ГЭС уже установлены по всему миру.

Простой однофазный автотрансформатор переменного тока и бесщёточный генератор, подключены к турбовинтовой гидротурбине. Часть потока отклонена в канал водозаборного сооружения, где формируется вихрь, заставляя пропеллер вращаться. Все, что требуется -

это перепад высот и достаточная скорость потока воды, которая как правило достигается путем установки микро-ГЭС на небольшой водопад, дамбу или ручей.

Электричество проходит вдоль провода в дом через электронный контроллер нагрузки (в комплекте), который стабилизирует напряжение до 110 В или 220 для защиты электрических приборов в процессе эксплуатации. Генератор может быть использован для установки других напряжений, таких как 120, 230 или 240V.

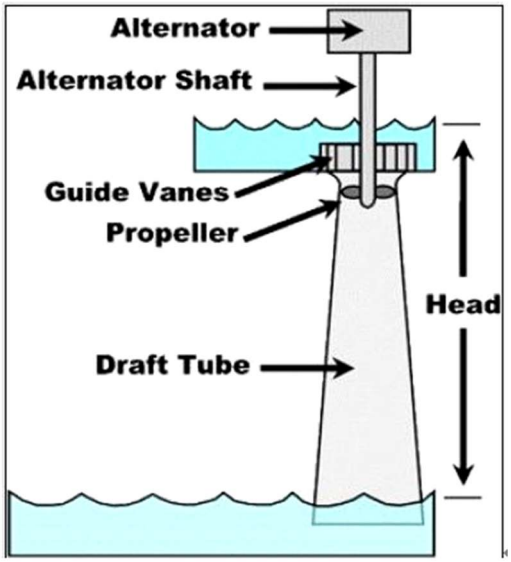

Будучи лёгкой и портативной, установка очень простая. Монтаж также прост и объясняется в Инструкции по эксплуатации.

После установки, микро ГЭС в эксплуатационных расходах и техническом обслуживании не нуждается.

МОДЕЛЬ	Диаметр Runner	Падение воды (м)	Расход воды (м3 / с)	Выходное напряжение	Мощность (Вт)	Скорость об / мин
ZD2.0-0.3DCT4-Z	120	1,5 ~ 1,8	0,04	220	300	1500
ZD2.0-0.5DCT4-Z	120	1,8 ~ 2,0	0,045	220	500	1500
ZD2.2-0.7DCT4-Z	120	2,2 ~ 2,2	0,05	220	700	1500
ZD2.5-1.0DCT4-Z	150	2,2 ~ 2,5	0,05	220	1000	1500